Միջնորմների ամրանավորման սխեմա

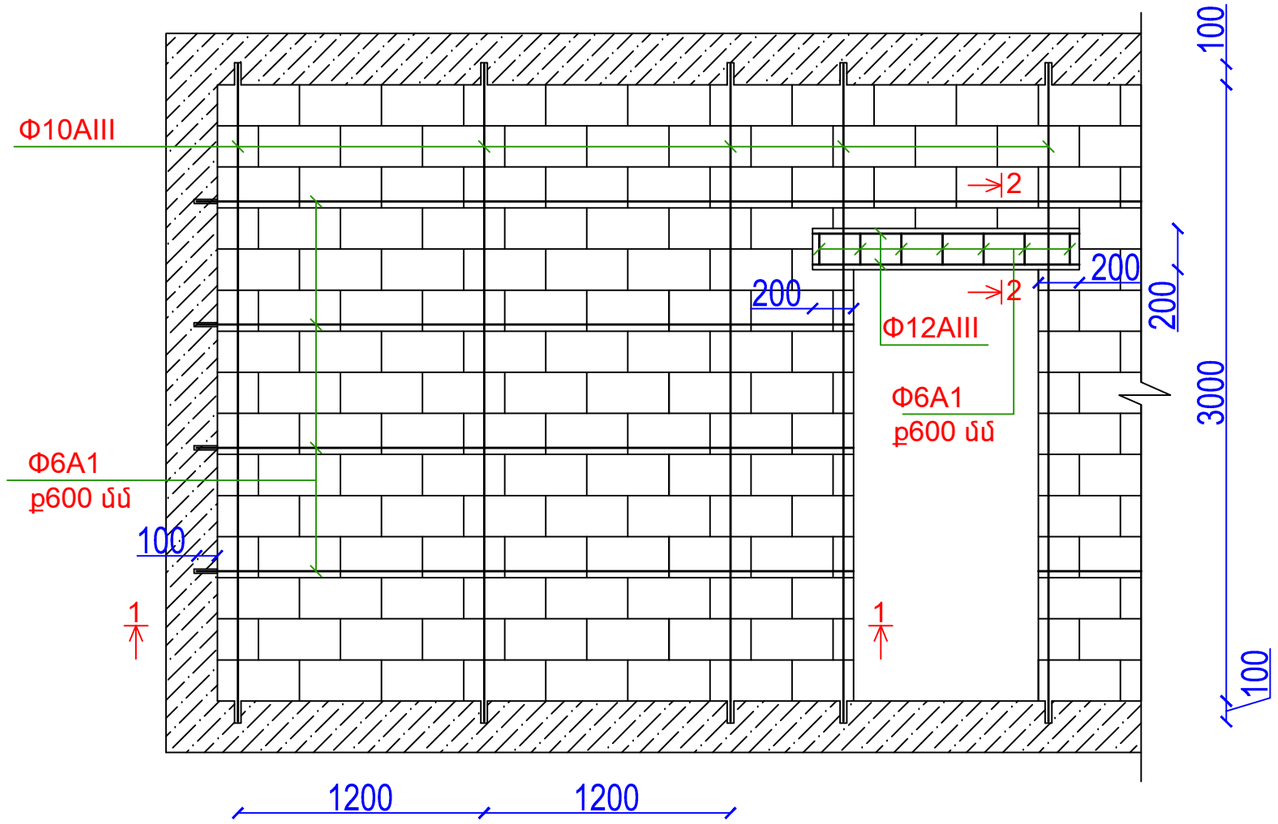

Կտրվածք 2 - 2

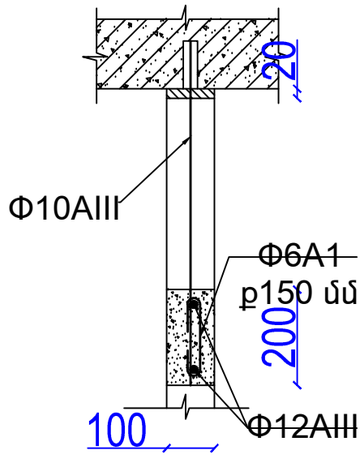

Կտրվածք 3 - 3

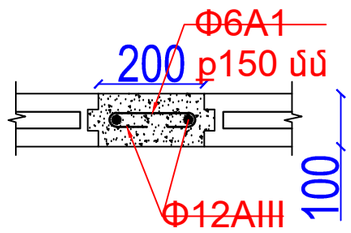

Միջնորմների կառուցման մասնագիր			
Հ.Հ.	Անվանումը	Չ.Մ.	Քանակը
1	100 մմ պեմզաբլոկից միջնորմների շարում	$մ^2$	113,00
2	Φ10AIII ամրանով միջնորմների ամրանավորում	գծմ / կգ	121.6 / 74.46
3	Φ6AI ամրանով միջնորմների ամրանավորում	գծմ / կգ	175.6 / 38.71
4	B15 դասի բետոնից բարավորների իրականացում	$մ^3$	0,08
5	Φ12 AIII ամրանով բարավորների ամրանավորում	գծմ / կգ	7.8 / 6.88
6	Φ6 AI ամրանով բարավորների ամրանավորում	գծմ / կգ	7.14 / 1.57

Կտրվածք 1 - 1

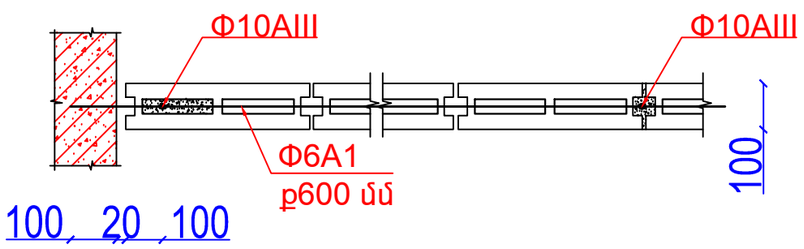

ՆԳՃ	Ն.Սարդարյան			Երևանի «Սիամանթոյի անվան թիվ 162 հիմնական դպրոց» ՊՈԱԿ-ի հիմնանորոգման նախագիծ			
Նախագծ.	Ն.Սարդարյան						
				Ճարտարապետաշինարարական մաս	Փուլ	Թերթ	Թերթեր
					ՃՇ	6	8
				Միջնորմների ամրանավորման սխեմա , աշխատանքային ծավալներ	«ՍՈՒՖԵՏ» ՍՊԸ		